02_2TS25-MTP-RS-25.4M

АВЕСТА
ЛАЗЕРЫ И ОПТИЧЕСКИЕ СИСТЕМЫ

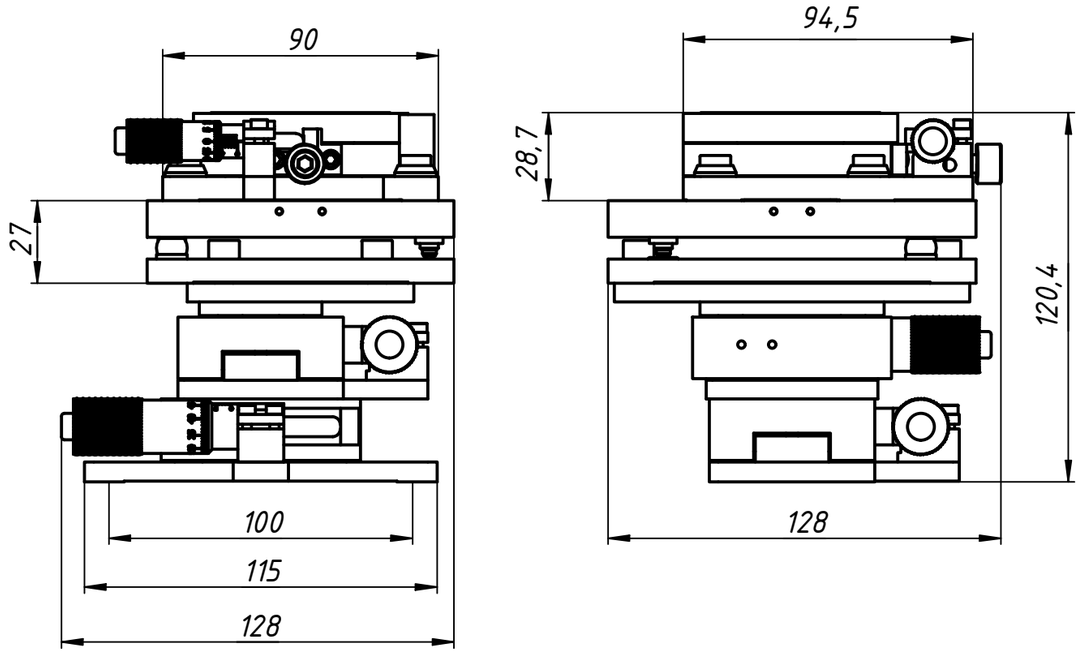

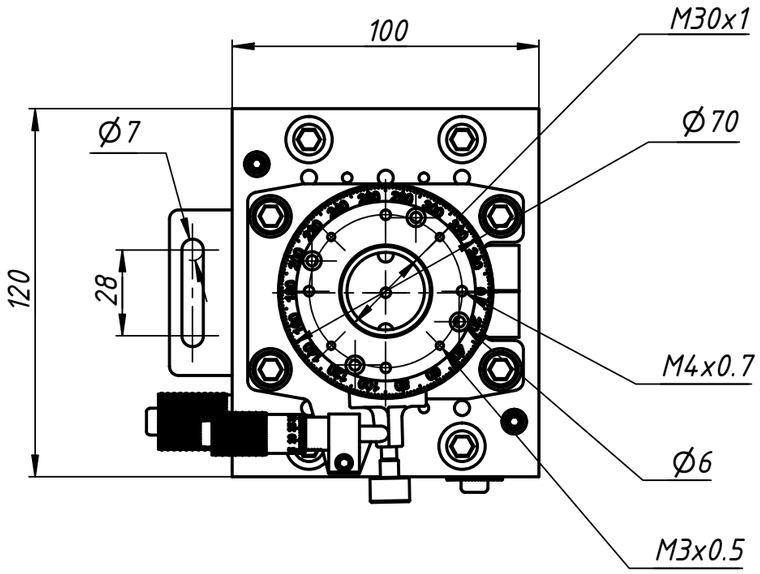

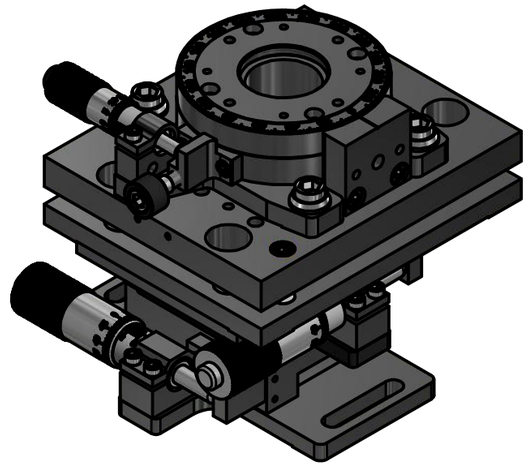

Комбинированный наклонно-поворотный транслятор 2TS25-MTP-RS-25.4M предназначен для линейного перемещения оптических элементов вдоль взаимно перпендикулярных горизонтальных осей, ручного наклона оптических элементов относительно двух взаимно ортогональных осей и их вращения вокруг вертикальной оси.
Комбинированный наклонно-поворотный транслятор 2TS25-MTP-RS-25.4M состоит из двухкоординатного линейного транслятора 2TS25-KP25, наклоняемой платформы MTP и вращающейся платформы RS-25.4M.

Наклонно-поворотный транслятор 2TS25-MTP-RS-25.4M может быть изготовлен в нескольких упрощенных вариантах исполнения:
1. Двухкоординатный транслятор 2TS25-KP25 + наклоняемая платформа MTP = наклоняемый транслятор 2TS25-MTP. Оптические элементы на комбинированный транслятор могут быть закреплены с помощью винтов M4 или M6.
2. Двухкоординатный транслятор 2TS25-KP25 + вращающаяся платформа RS-25.4M = поворотный транслятор 2TS25-RS-25.4M. Оптические элементы могут быть закреплены с помощью винтов M4.
3. Наклоняемая платформа MTP + вращающаяся платформа RS-25.4M = наклоняемый вращатель MTP-RS-25.4M. Оптические элементы могут быть закреплены с помощью винтов M4.

Изм.	Лист	№ докум.	Подп.	Дата	02_2TS25-MTP-RS-25.4M		
Разраб.					Наклонно-поворотный транслятор	Лит.	Масса: 0,7 / Масштаб: 1:2
Пров.							
Т. контр.						Лист	Листов 1
Нач.отд.						ООО "АВЕСТА-ПРОЕКТ"	
Н. контр.							
Утв.							

Перв. примен. | Справ. № | Подп. и дата | Инв. № дубл. | Взам. инв. № | Подп. и дата | Инв. № подл.

Копировал | Формат А3